※正面図は本体、グリップの左側をはずしたものです。

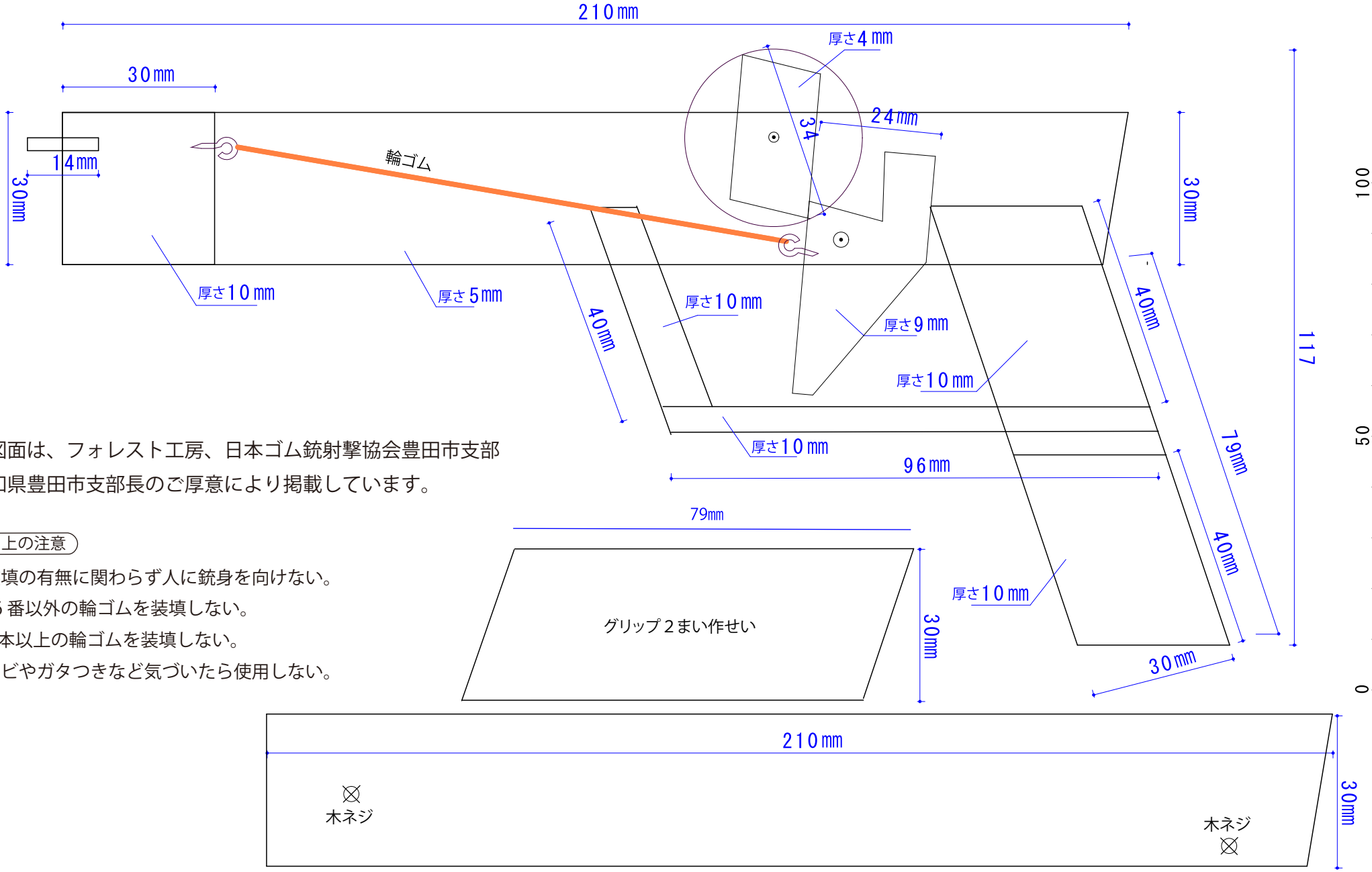

本図面は、フォレスト工房、日本ゴム銃射撃協会豊田市支部
愛知県豊田市支部長のご厚意により掲載しています。

使用上の注意

- 装填の有無に関わらず人に銃身を向けない。
- 16番以外の輪ゴムを装填しない。
- 5本以上の輪ゴムを装填しない。
- ヒビやガタつきなど気づいたら使用しない。

フォレスト工房	方式 瞬間開放式	使用弾 #16オーバンド 5発	銃身長 / 全長	高さ / 幅	記事 / 修正	製図 フォレスト / 参考	図番 / 作成日 100605	縮尺 1:1	型式 FAF10 連発銃	用紙 A4 / 枚数 1/1